Technisches Datenblatt LEIFELD JRG Halter 1732, 1733

Beschreibung:	LEIFELD JRG Halter für die Stichmaße 80, 100, 120 oder 153 mm. Mit M4 Schrauben Art.Nr. 1046 zu befestigen. Inkl. Bohrungen für Abflußbefestigung mit Seilklemme Art.Nr. 1053, Gewindestück und Rohrschelle. Stichmaße beidseitig eingeprägt.
Werks Nr.:	siehe Tabelle unten
Werkstoff:	DX51D+Z 275 MA, Stärke 2,5mm, sendzimierverzinkt
Hersteller:	LEIFELD
Zolltarifnummer:	73089059
Ursprungsland:	DE
REACH, ROHS, Bauproduktenverordnung:	keine Anwendung

Werks Nr.	GTIN	L (mm)	B (mm)	Einbauhöhe (mm)	Gewicht (kg/Stk.)
1732	4250289303705	424	50	50	0,446
1733	4250289303712	424	50	gerade	0,363

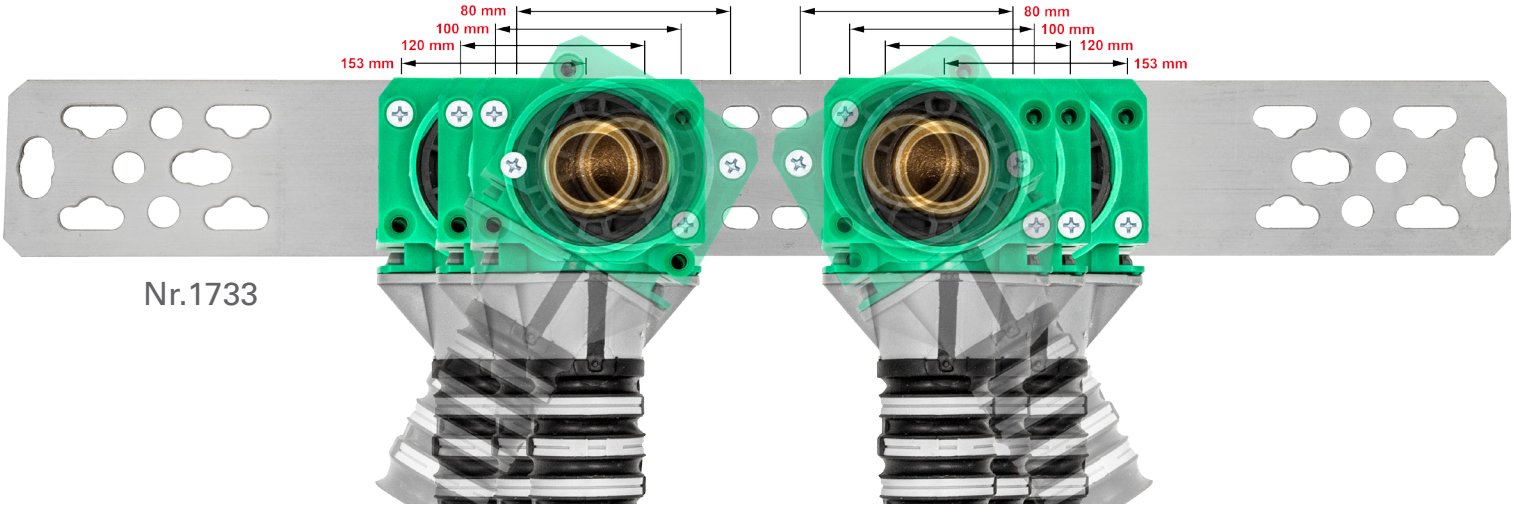

Nr.1733

mit Gewinde M4

Nr.1732

Weitere Informationen

Leifeld Bestellsystem	https://www.leifeld.de unter Menüpunkt „Katalog – Bestellsystem“
Anwendungsbilder	https://www.leifeld.de unter Menüpunkt „Service“
Verarbeitungsfilm	http://produkt.leifeld.de/film10-DE.htm